酸・アルカリハンディポンプ

セフティ1 PC-910

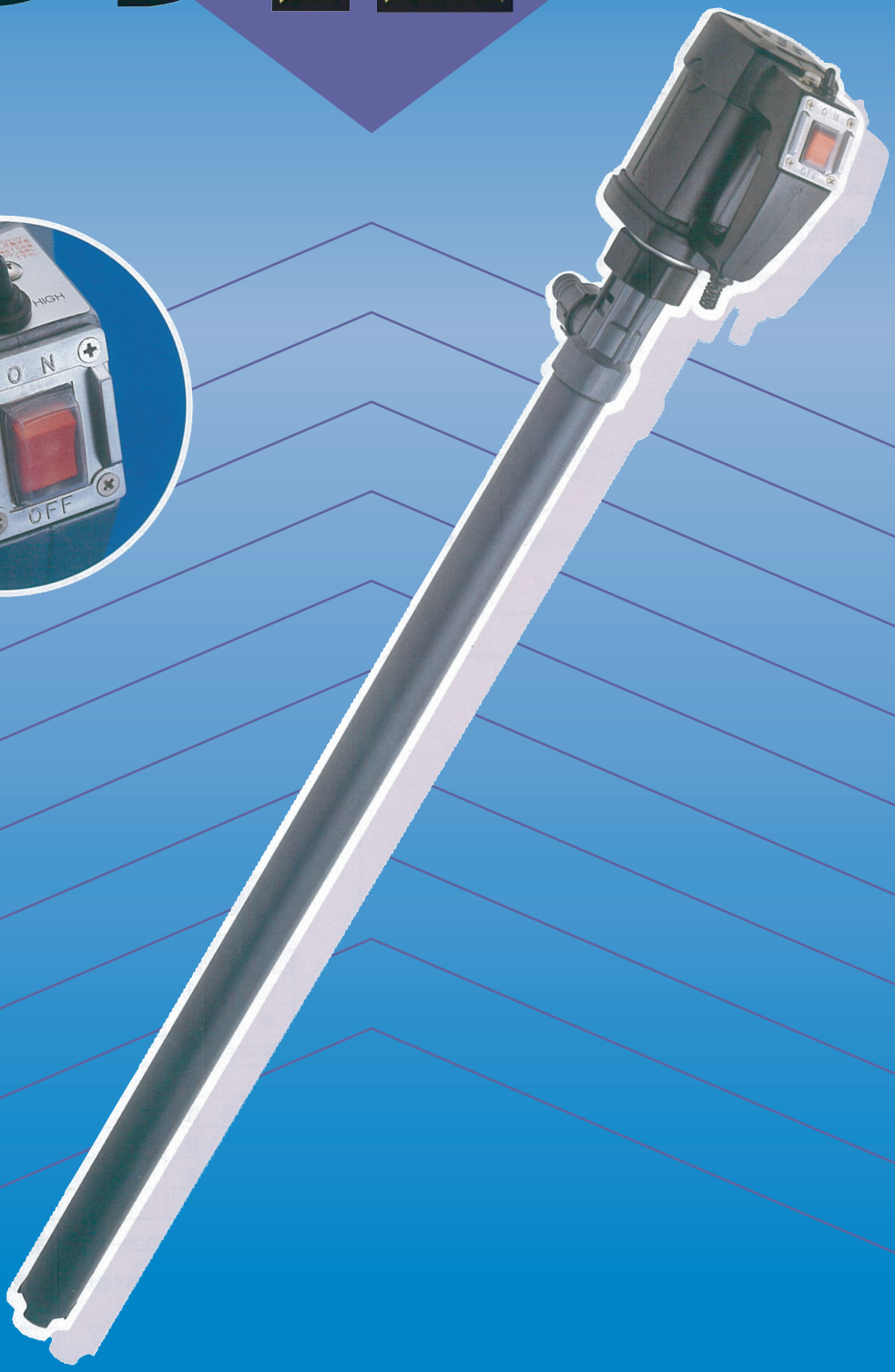

環境にやさしい

株式会社 昭 栄

セフティ1　PC-910型

酸・アルカリハンディポンプ

1台　2役。人にやさしい薬液移送ポンプ

用　途

●メッキ工場などの薬液の移送に。
●化学薬品、薬品倉庫などの薬液の小分け、及び薬液槽のあけかえ補充に。
●食品工場、金属工場、廃水処理場などの薬品移送用に。

PCシリーズ

PC-210	PC-550	PC-910	PC-910D
25ℓ/min	40ℓ/min	65ℓ/min	65ℓ/min

●d2G3耐圧防爆モーター、エアモーター及び200V仕様有り。

接液部材質

型　式	PC-910シリーズ
アウターパイプ	P.P
インナーパイプ	P.P
インペラー	P.P
シャフト	ハステロイC
メタル	PTFE
PVCホース	φ25　1.3m

特　長

●抜群の耐蝕、耐電性。
※連続定格の全閉外扇モーターを一体成形樹脂でおおい、モーターの耐蝕・耐電性を向上させ高揚程・大吐出量が可能になりました。

●安全性向上。
※サーマルプロテクターを付加しましたので、過負荷によるモーターの焼損を未然に防止します。サーマルが作動しますと、ボタンが4mm程飛び出し、過負荷が明確になります。

●ヒューズ・保守不要。
※サーマルプロテクターにより、面倒で高価なヒューズ交換、保守サービスが不要になりました。又、飛び出したボタンを軽く押すだけでリセットできます。

●流量2段切替(PC-910)。
※抜群の耐久性に富み、性能面では移送容量がスイッチ一つで簡単に60ℓ・40ℓ/minに切替えが出来、小分けが容易になりました。

寸　法　図

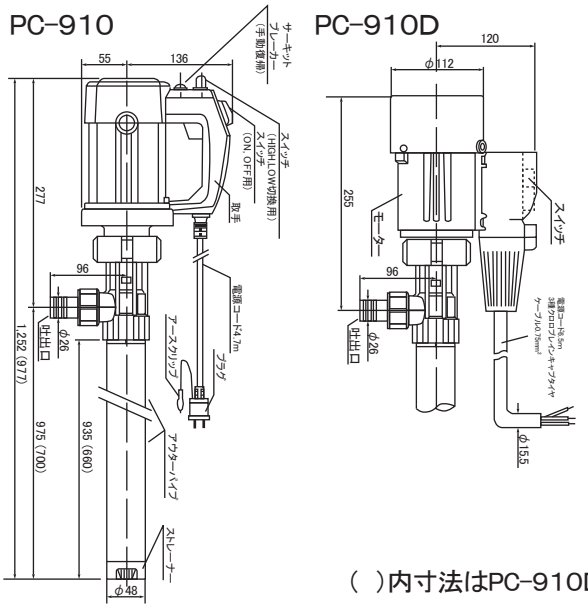

(　)内寸法はPC-910D

性能曲線

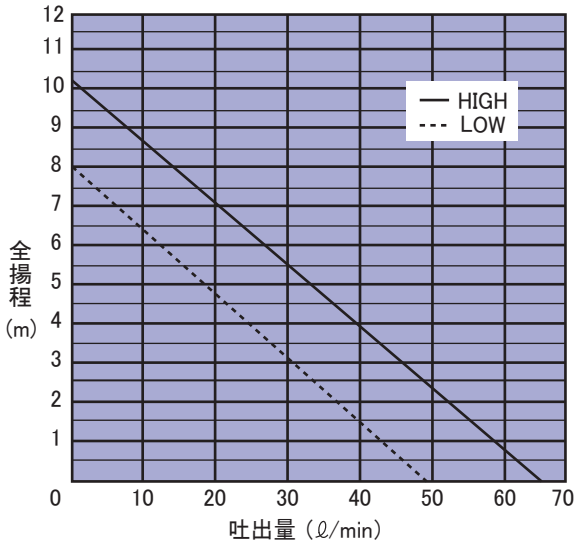

●常温清水による試験性能です。
●使用液の粘度範囲は100CPまでです。
●スラリーを含む使用液は、ポンプの寿命を短くします。
●空運転は出来ません。

仕　様

型　式	PC-910	PC-910D
電　圧	AC100V	AC100V
電　流	3.0A	3.0A
定格回転数	8000/5500rpm	6000rpm
定　格	連続	連続
全揚程	10m	10m
吐出口径	25A	25A
最大使用液温	60℃	60℃
重　量	4kg	7kg

●PC-910D型のコードには防爆コンセントは付属していません。

※性能向上のため予告なく仕様等を変更させていただく場合がありますのでご了承ください。

■お求めは

■発売元　株式会社 昭　栄

工　場　〒555　大阪市西淀川区御幣島5－10－2
営業所　　-0012 電話大阪(06)6473-8677番(代)FAX.6474-2663
東　京　〒101　東京都千代田区神田和泉町1-3-8(吉野ビル)
出張所　　-0024 電話　東京（03）3866－2962番
本　社　〒555　大阪市西淀川区御幣島5－10－2
　　-0012 電話大阪（06）6829－7273番（代）
URL　http://www.safety1-shoei.jp
E-mail　info@safety1-shoei.jp

特別付属品有無及び製品の詳細は係員におたずね下さい